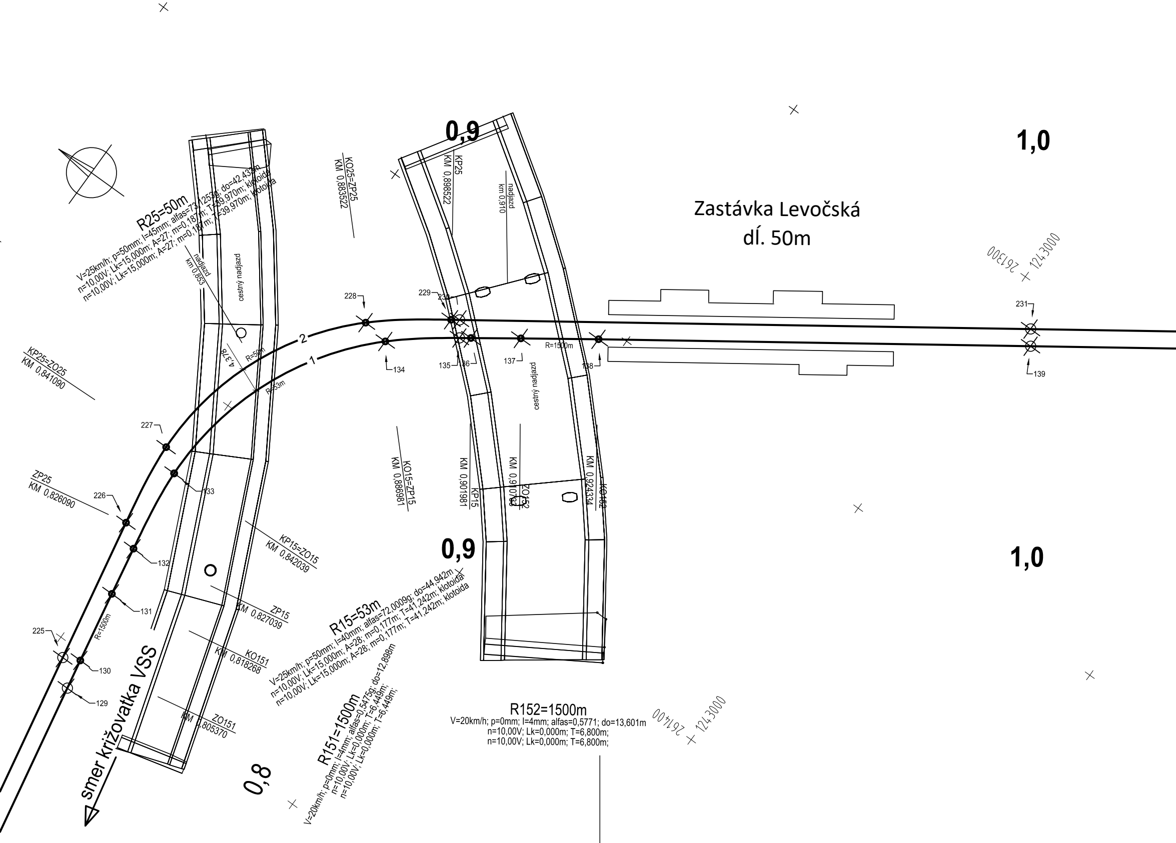

Zastávka Levočská
dĺ. 50m
0,9
1,0
0,9
1,0
0,8
R25=50m
V=25km/h; p=50mm; I=45mm; alfas=73,1253g; do=42,433m
n=10,00V; Lk=15,000m; A=27; m=0,187m; T=39,970m; klotoida
n=10,00V; Lk=15,000m; A=27; m=0,187m; T=39,970m; klotoida
nadjazd
km 0,853
cestný nadjazd
KO25=ZP25
KM 0,883522
KP25
KM 0,898522
nadjazd
km 0,910
KP25=ZO25
KM 0,841090
ZP25
KM 0,826090
KP15=ZO15
KM 0,842039
ZP15
KM 0,827039
KO151
KM 0,818268
ZO151
KM 0,805370
KO15=ZP15
KM 0,886981
KM 0,901981
KP15
KM 0,9107[illegible]
ZO152
KM 0,924334
KO152
cestný nadjazd
R=50m
R=53m
4,376
R=1500m
R=1500m
2
1
225
226
227
228
229
230
231
129
130
131
132
133
134
135
136
137
138
139
R15=53m
V=25km/h; p=50mm; I=40mm; alfas=72,0009g; do=44,942m
n=10,00V; Lk=15,000m; A=28; m=0,177m; T=41,242m; klotoida
n=10,00V; Lk=15,000m; A=28; m=0,177m; T=41,242m; klotoida
R151=1500m
V=20km/h; p=0mm; I=4mm; alfas=0,5475g; do=12,898m
n=10,00V; Lk=0,000m; T=6,449m;
n=10,00V; Lk=0,000m; T=6,449m;
R152=1500m
V=20km/h; p=0mm; I=4mm; alfas=0,5771; do=13,601m
n=10,00V; Lk=0,000m; T=6,800m;
n=10,00V; Lk=0,000m; T=6,800m;
smer križovatka VSS
261300 + 1243000
261400 + 1243000

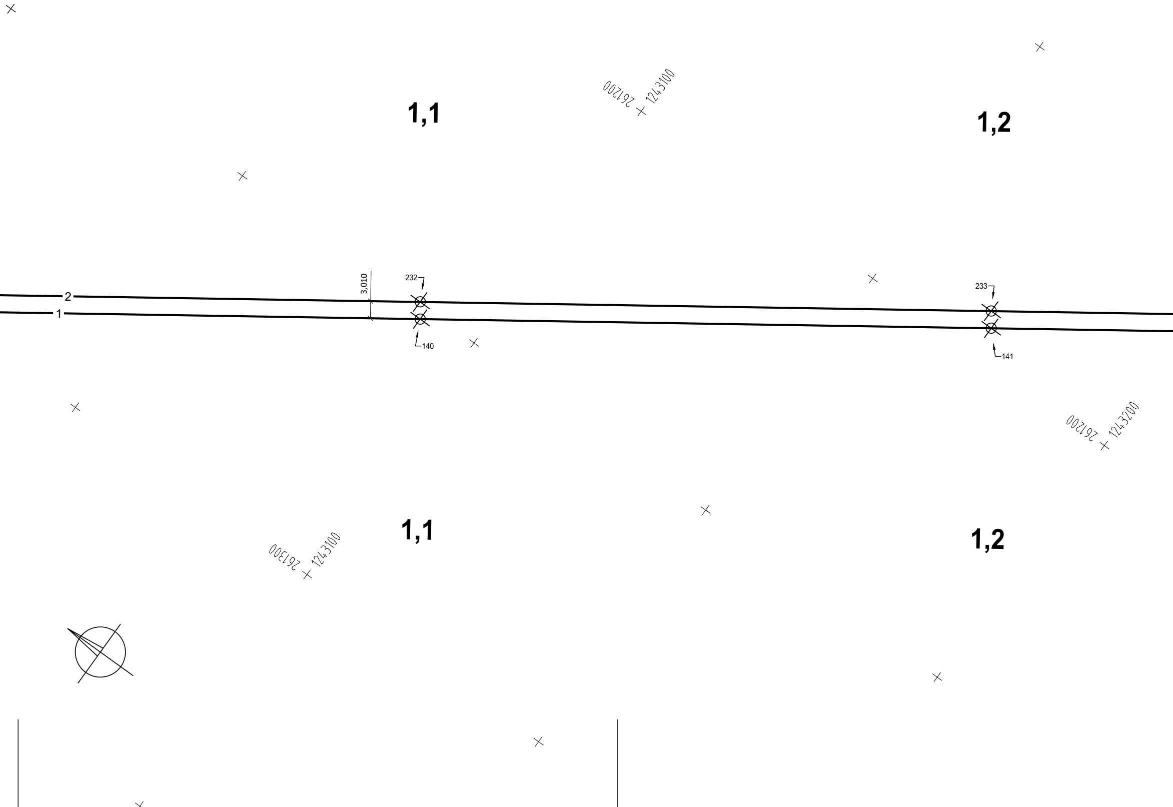
1,1
261200
1243100
1,2
2
1
3,010
232
140
233
141
261200
1243200
1,1
1,2
261300
1243100

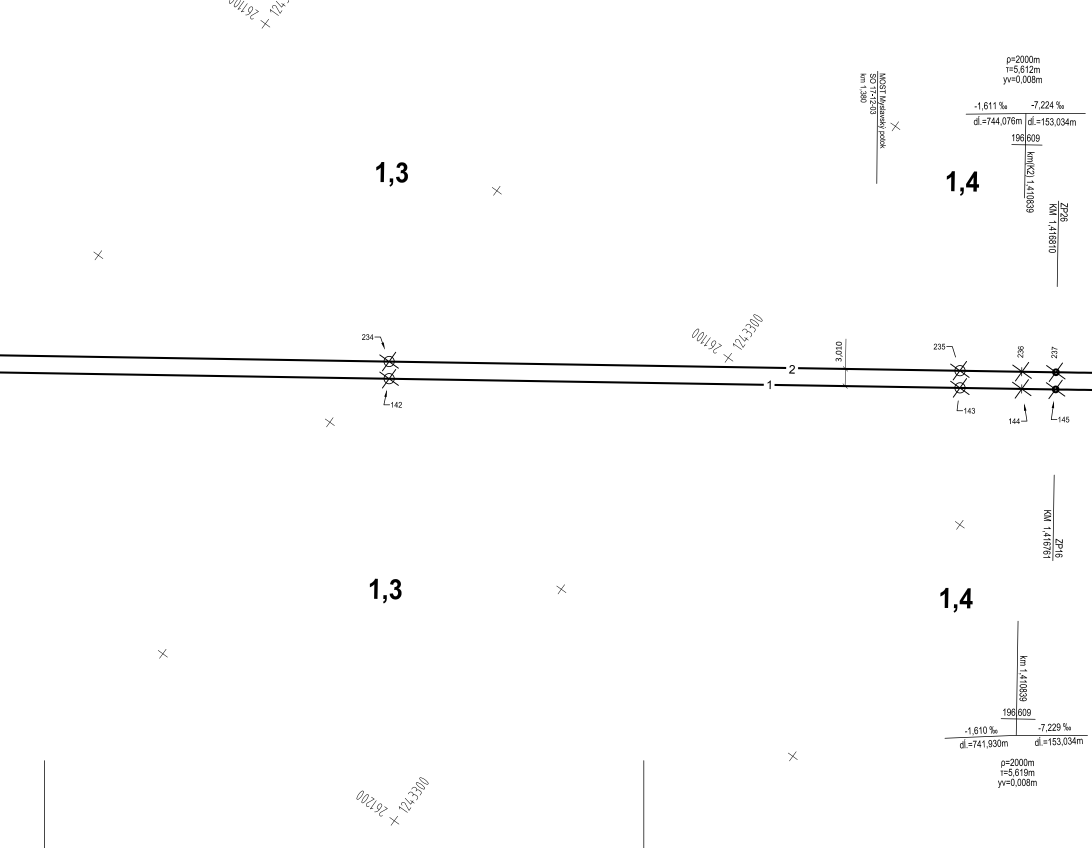

1,3
1,4
MOST Myslavský potok
SO 17-12-03
km 1,380
ρ=2000m
τ=5,612m
yv=0,008m
-1,611 ‰
-7,224 ‰
dĺ.=744,076m
dĺ.=153,034m
196
609
km(K2) 1,410839
ZP26
KM 1,416810
261100 + 1243300
234
235
236
237
2
1
3,010
142
143
144
145
ZP16
KM 1,416761
1,3
1,4
km 1,410839
196
609
-1,610 ‰
-7,229 ‰
dĺ.=741,930m
dĺ.=153,034m
ρ=2000m
τ=5,619m
yv=0,008m
261200 + 1243300

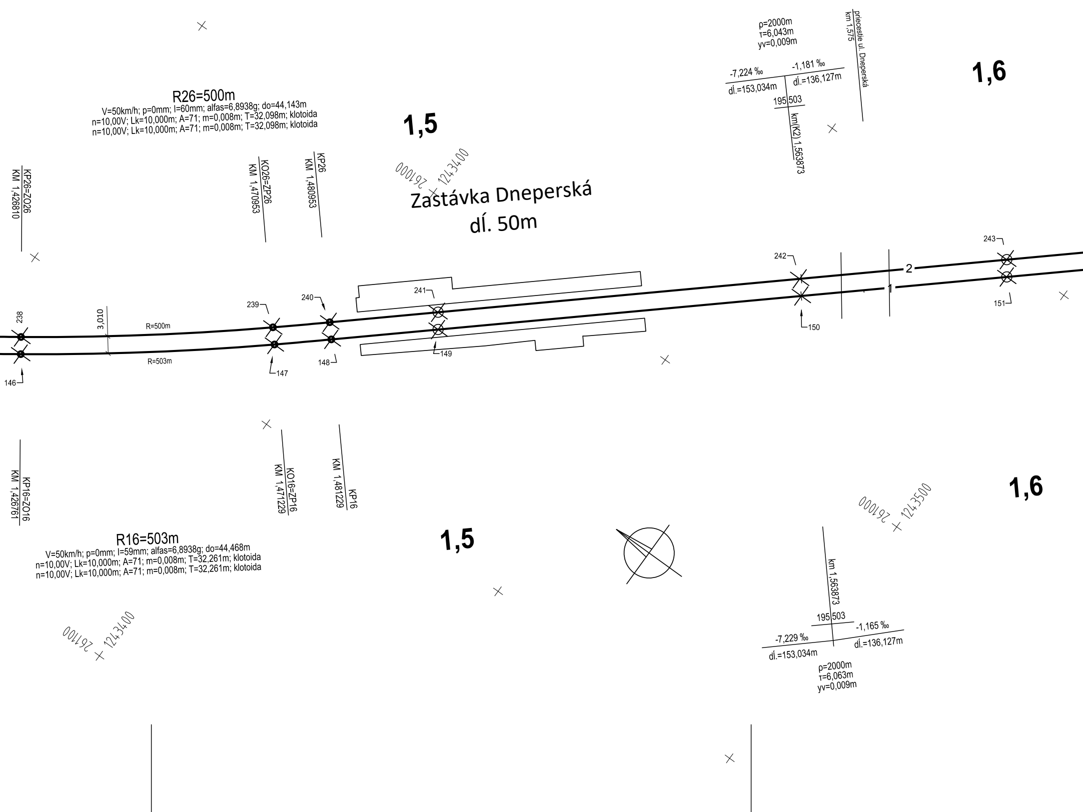
R26=500m
V=50km/h; p=0mm; I=60mm; alfas=6,8938g; do=44,143m
n=10,00V; Lk=10,000m; A=71; m=0,008m; T=32,098m; klotoida
n=10,00V; Lk=10,000m; A=71; m=0,008m; T=32,098m; klotoida
1,5
1,6
ρ=2000m
τ=6,043m
yv=0,009m
-7,224 ‰
dĺ.=153,034m
-1,181 ‰
dĺ.=136,127m
195,503
km(K2) 1,563873
priecestie ul. Dneperská
km 1,575
KP26=ZO26
KM 1,426810
KO26=ZP26
KM 1,470953
KP26
KM 1,480953
261000
1243400
Zastávka Dneperská
dĺ. 50m
238
3,010
R=500m
R=503m
239
240
241
242
243
2
1
146
147
148
149
150
151
KP16=ZO16
KM 1,426761
KO16=ZP16
KM 1,471229
KP16
KM 1,481229
R16=503m
V=50km/h; p=0mm; I=59mm; alfas=6,8938g; do=44,468m
n=10,00V; Lk=10,000m; A=71; m=0,008m; T=32,261m; klotoida
n=10,00V; Lk=10,000m; A=71; m=0,008m; T=32,261m; klotoida
1,5
1,6
261000
1243500
km 1,563873
195,503
-7,229 ‰
dĺ.=153,034m
-1,165 ‰
dĺ.=136,127m
ρ=2000m
τ=6,063m
yv=0,009m
261100
1243400

260900
1243500
smer obratisko Važecká

EURÓPSKA ÚNIA
Kohézny fond
OP Integrovaná infraštruktúra 2014 – 2020

MINISTERSTVO
DOPRAVY A VÝSTAVBY
SLOVENSKEJ REPUBLIKY

Výškový systém: Bpv
Súradnicový systém: S-JTSK v realizácii JTSK

Manažér projektu:	Ing. Ján Tóth	Tóth
Hlavný inžinier projektu:	Ing. Marek Balko	Bal

Generálny projektant: Združenie MET Košice

Investor - stavebník: KOŠICE
Mesto Košice
Trieda SNP 48/A
040 11 Košice

Zákazkové číslo: 2016
Stupeň - účel: DSP

REMING CONSULT A.S.
Trnavská cesta 27, 831 04 Bratislava

DOPRAVOPROJEKT
Kominárska 2-4, 832 03 Bratislava

Zodpovedný projektant objektu:	Ing. Eva Gregová	Gregová
Navrhol - vypracoval:	Ing. Eva Gregová	Gregová
Kontroloval:	Ing. Marcela Habarová	Habarová

Kraj: Košický
Okres: Košice

Stavba:
KE, Modernizácia električkových tratí MET v meste Košice, 2. etapa

UČS:
UČS 17
Ul. Slanecká, úsek trate križ. VSS (mimo) – Obratisko Važecká (mimo)

Objekt/súbor:
SO 17-05-01 TÚ križ. VSS (mimo) - Obrat. Važecká (mimo), koľajový zvršok

Názov prílohy: Vytyčovací výkres

SUDOP KOŠICE a.s.
Žriedlová 1, 040 01 Košice
Riaditeľ:
Ing. Ján Tóth

Stupeň - účel:	DSP
Zákazkové číslo:	2016
Dátum:	11/2022
Počet A4:	9
Mierka:	1:500
Časť:	Súprava:
E.17	
Príloha: 6.2	